支架零件图

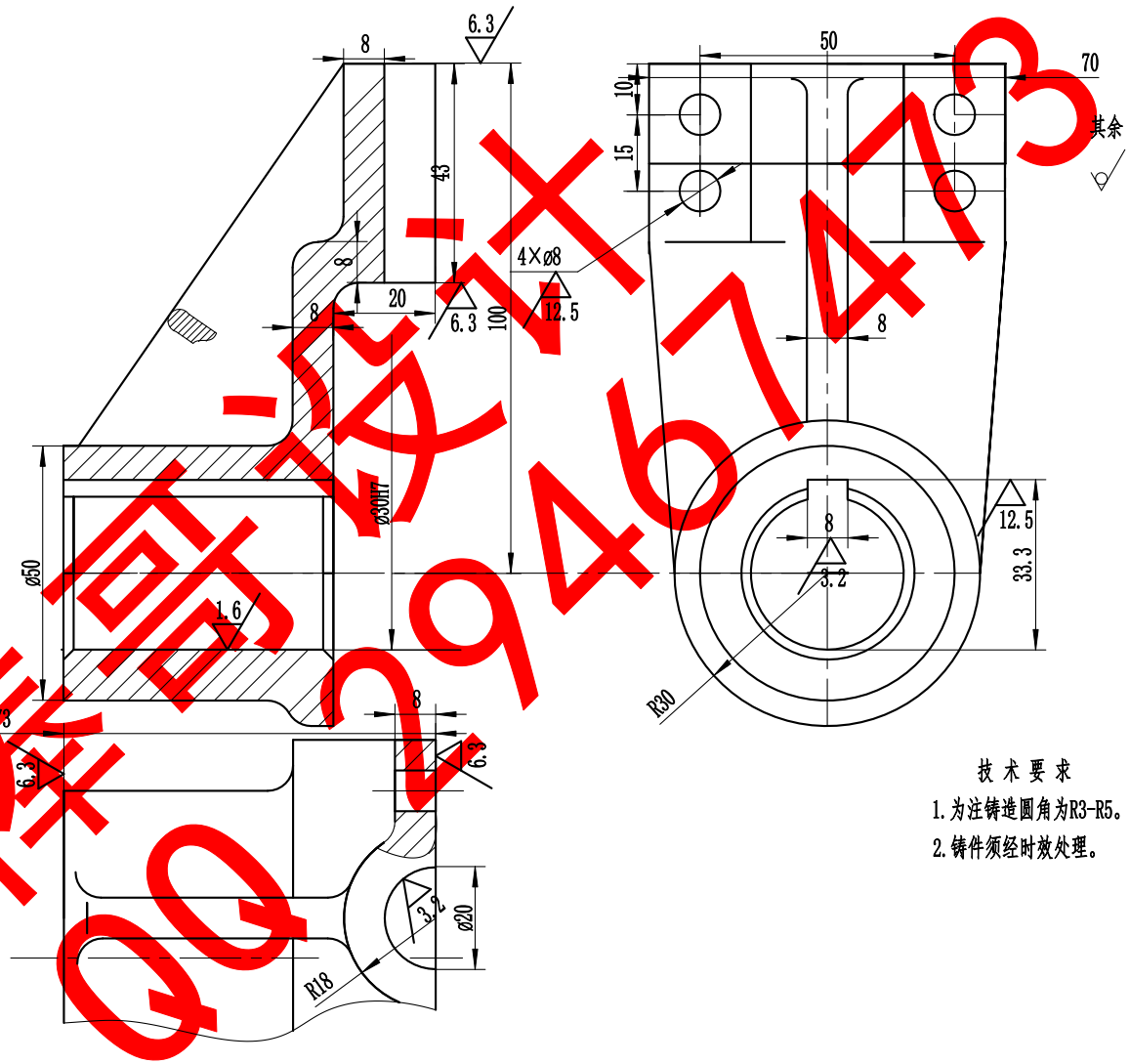

技 术 要 求

1. 为注铸造圆角为R3-R5。
2. 铸件须经时效处理。

样图设计 QQ 2946747473

制图	贾振华	2008.06	支架零件图	1:1
校核	贾振华	2008年6月18日		0507100608
辽宁工程技术大学			04	

毛坯图

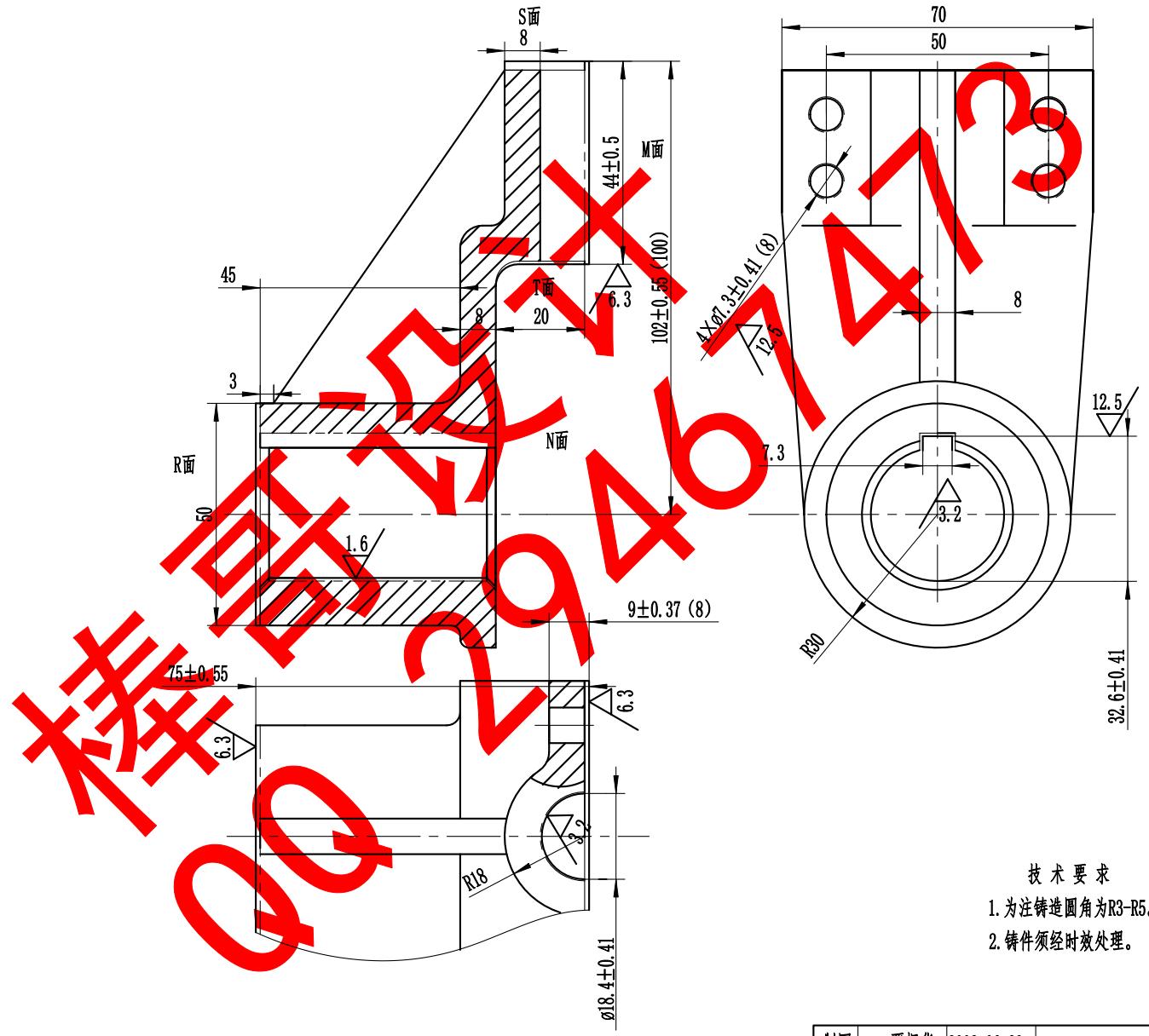

技 术 要 求

1. 为注铸造圆角为R3-R5。
2. 铸件须经时效处理。

制图	贾振华	2008.06.23	支架毛坯图	1:1
校核				0507100608
辽宁工程技术大学			03	

棒哥设计 QQ 2946747473

夹具装配图

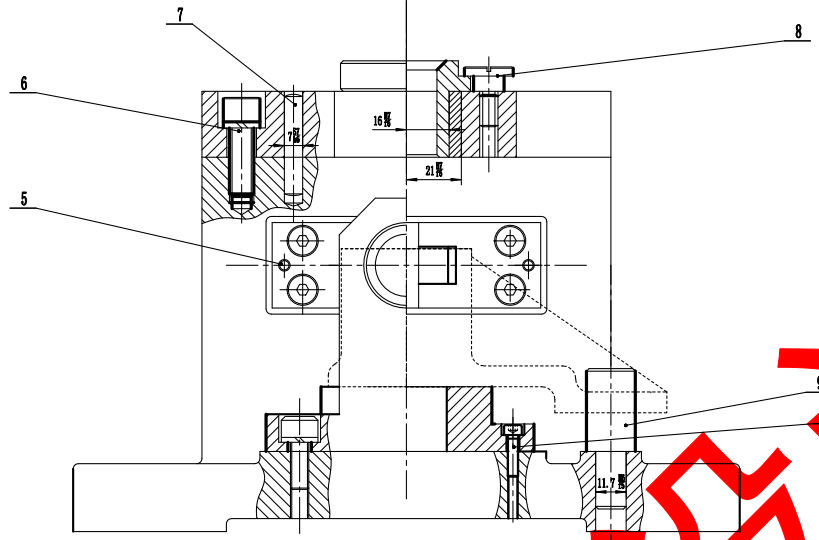

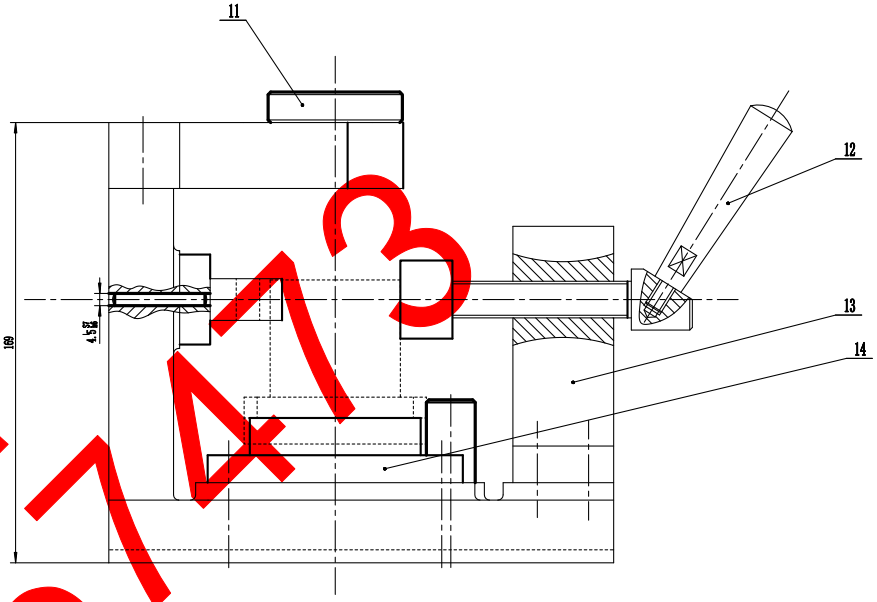

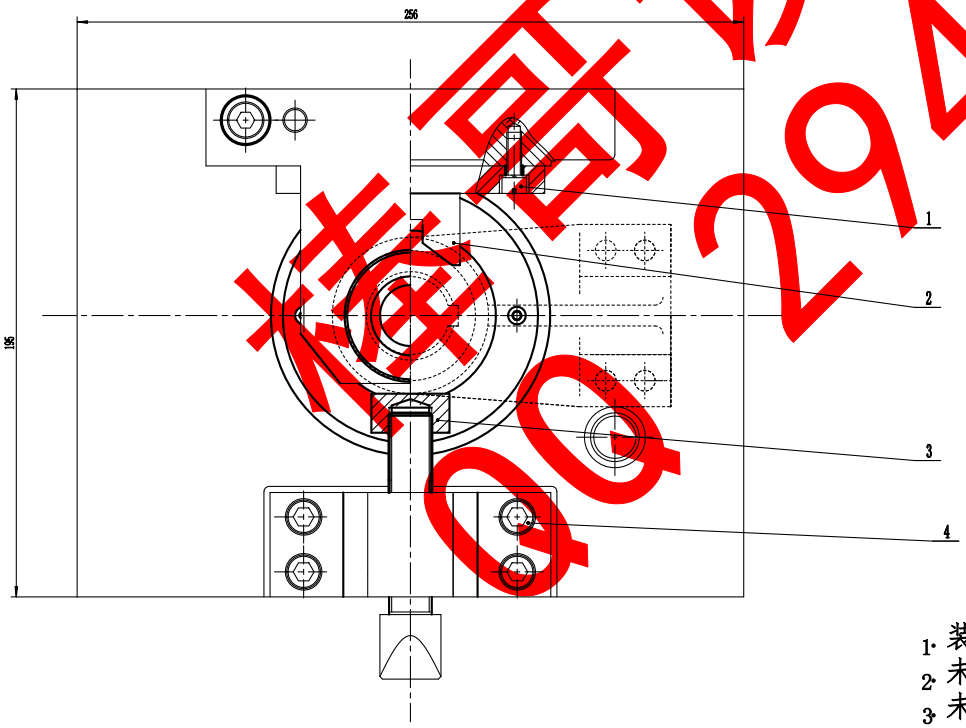

毕设设计
QQ 2946747473

技术要求

1. 装配前，对各个零件进行清洗。
2. 未注明的铸造圆角为R=3-5mm。
3. 未注明的倒角为2x45°，其粗糙度为Ra50。

序号	代号	名称	数量	材料	单件	总计	备注
14	01-07	垫块	1	45钢			
13	01-06	夹紧机构支承板	1	HT200			
12	01-05	手柄	1	HT200			
11	01-04	钻套	1	HT200			
10	GB/T70.1-2000	螺钉	4	45钢			
9	01-03	定位销	1	45钢			
8	01-02	钻套固定螺钉	1	45钢			
7	GB/T119.1-2000	定位销	2	45钢			
6	GB/T70.1-2000	螺钉	2	45钢			
5	GB/T119.1-2000	定位销	2	45钢			
4	GB/T70.1-2000	螺钉	4	45钢			
3	01-01	顶块	1	20钢			
2	GB/T699-1999	T型块	1	20钢			
1	GB/T70.1-2000	螺钉	4	45钢			

标记	处数	分区	更改文件号	签名	年、月、日		
设计	贾振华2008.06		标准化		阶段标记	重量	比例
审核							1:1
工艺			批准		共04 张 第 01张		

辽宁工程技术大学

夹具装配图

01

夹具体零件图

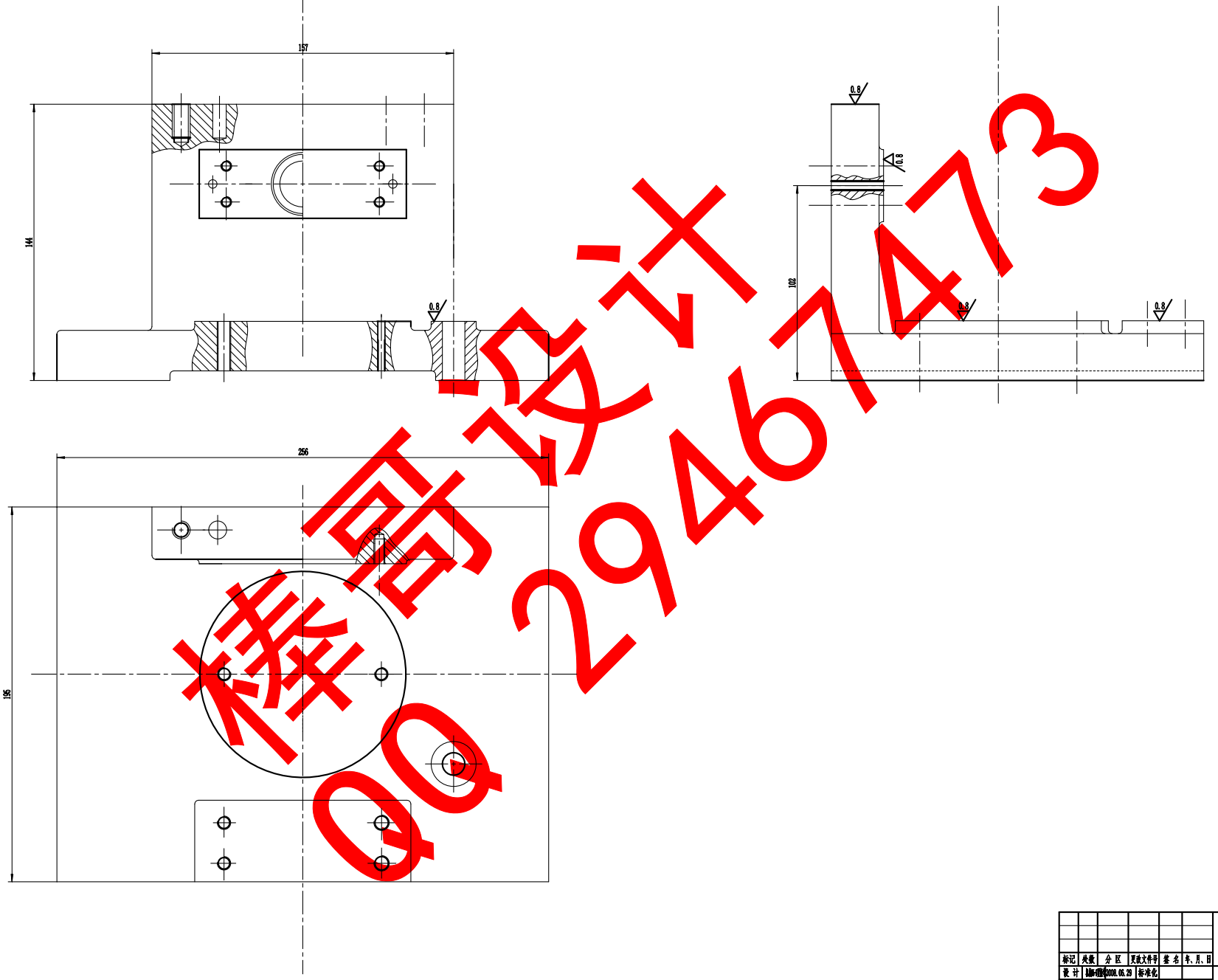

样品设计
QQ 2946747473

标记	处数	分区	更改文件号	签名	年、月、日				辽宁工程技术大学
设计	[illegible]	2008.05.29	标准化			阶段标记	重量	比例	夹具体零件图
审核								1:1	
工艺		2008.0630	批准			共04 张 第 02张			02